Rørklammer
Standard Serie / Tung Serie

	Side
Standard Serie DIN 3015 Del 1	462
Standard Serie Dobbeltklammer DIN 3015 Del 1	463
Tung Serie DIN 3015 Del 2	464
Tung Serie DIN 3015 Del 2	465

SAE J518
3000 PSI Flenser

	Side
SAE 3000 PSI Splittflens	466
SAE 3000 PSI Helflens	466
SAE 3000 PSI BSP gjengeflens	466
SAE 3000 PSI Sveiseflens	467
SAE 3000 PSI Blindflens	467
SAE 3000 PSI Sveiseadapter	468
SAE 3000 PSI JIC gjengeflens	468
SAE 3000 PSI Metrisk gjengeflens DIN 3902 - 3903	469

SAE J518
6000 PSI Flenser

	Side
SAE 6000 PSI Splittflens	470
SAE 6000 PSI Helflens	470
SAE 6000 PSI BSP gjengeflens	470
SAE 6000 PSI Sveiseflens	471
SAE 6000 PSI Blindflens	471
SAE 6000 PSI Sveiseadapter	472
SAE 6000 PSI JIC gjengeflens	472
SAE 6000 PSI Metrisk gjengeflens DIN 3902 - 3903	473

SAE J518
3000 / 6000 PSI Flenser

	Side
SAE 3000 / 6000 PSI O-ringer	474
SAE 3000 PSI Bolter med nedsenket sekskanthode	474
SAE 6000 PSI Bolter med nedsenket sekskanthode	474

ProFlex as
Damsgårdsveien 100, 5058 Bergen
Postboks 21 Laksevåg, 5847 Bergen
Tlf.: 55 51 33 30 / Fax: 55 51 33 31

Rørklammer
Standard Serie

Pro Flex as

Standard Serie
DIN 3015 Del 1

For normal mekanisk belastning
Polypropylene: Grønn
Temp.grenser: -30°C til +90°C
Polyamide: Sort(selvslukkende)
Temp.grenser: -40°C til +120°C
Gummi: Sort
Temp.grenser:-50°C til +120°C
Aluminum: til +300°C

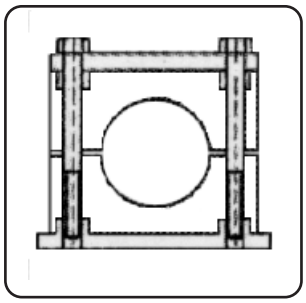

Gruppe	Rør y.d mm	Klembakke Polyprop.	Klembakke Polyamide	Klembakke Gummi	Klembakke Aluminum
		Best.nr./par	Best.nr./par	Best.nr./par	Best.nr./par
1	6	901106	911106	912106	913106
	8	901108	911108	912108	913108
	10	901110	911110	912110	913110
	12	901112	911112	912112	913112
2	14	901114	911114	912114	913114
	15	901115	911115	912115	913115
	16	901116	911116	912116	913116
	18	901118	911118	912118	913118
3	20	901120	911120	912120	913120
	22	901122	911122	912122	913122
	25	901125	911125	912125	913125
4	28	901128	911128	912128	913128
	30	901130	911130	912130	913130
5	35	901135	911135	912135	913135
	38	901138	911138	912138	913138
	42	901142	911142	912142	913142
6	44,5	901144	911144	912144	913144
	48,3	901148	911148	912148	913148
	50,8	901150	911150	912150	913150

Skinne og låsemutter

Skinne: Lgd. 2 mtr:
Stål: Best.nr.: 906200
Syrefast stål: Best.nr.: 926200
Låsemutter:
Stål: Best.nr.: 906201
Syrefast stål: Best.nr.: 926201

Gruppe	Rør y.d mm	Kort sveiseplate		Lang sveiseplate		Dekkplate	
		Galv.stål Best.nr.	Syrefast stål Best.nr.	Stål Best.nr.	Syrefast stål Best.nr.	Stål Best.nr.	Syrefast stål Best.nr.
1	6 - 12	902101	922101	902201	922201	903101	923101
2	14 - 18	902102	922102	902202	922202	903102	923102
3	20 - 22	902103	922103	902203	922203	903103	923103
4	25 - 30	902104	922104	902204	922204	903104	923104
5	35 - 42	902105	922105	902205	922205	903105	923105
6	44,5-50,8	902106	922106	902206	922206	903106	923106

Standard Serie

Bolt m/sekskanthode:
Gruppe 1: M6 x 30
Gruppe 2: M6 x 35
Gruppe 3: M6 x 40
Gruppe 4: M6 x 45
Gruppe 5: M6 x 60
Gruppe 6: M6 x 70

Gruppe	Rør y.d mm	Bolt m/sekskanthode		Påbygningsskrue		Sikringsplate	
		Galv. stål Best.nr.	Syrefast stål Best.nr.	Galv. stål Best.nr.	Syrefast stål Best.nr.	Galv. stål Best.nr.	Syrefast stål Best.nr.
1	6 - 12	904101	924101	905101	925101	907101	927101
2	14 - 18	904102	924102	905102	925102	907102	927102
3	20 - 22	904103	924103	905103	925103	907103	927103
4	25 - 30	904104	924104	905104	925104	907104	927104
5	35 - 42	904105	924105	905105	925105	907105	927105
6	44,5-50,8	904106	924106	905106	925106	907106	927106

Rørklammer
Standard Serie

ProFlex as

Standard Serie
Dobbeltklammer
DIN 3015 Del 3

For normal mekanisk belastning
Polypropylene: Grønn
Temp.grenser: -30°C til +90°C
Polyamide: Sort(selvslukkende)
Temp.grenser: -40°C til +120°C
Gummi: Sort
Temp.grenser:-50°C til +120°C

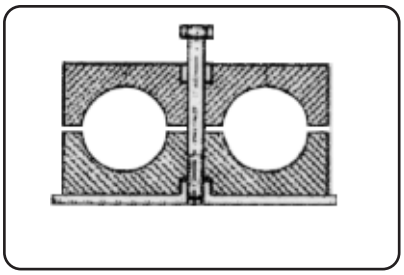

Gruppe	Rør y.d mm	Klembakke Polyprop.	Klembakke Polyamide	Klembakke Gummi
		Best.nr./par	Best.nr./par	Best.nr./par
1	6 x 6	901206	911206	912206
	8 x 8	901208	911208	912208
	10 x 10	901210	911210	912210
	12 x 12	901212	911212	912212
2	14 x 14	901214	911214	912214
	15 x 15	901215	911215	912215
	16 x 16	901216	911216	912216
	18 x 18	901218	911218	912218
3	20 x 20	901220	911220	912220
	22 x 22	901222	911222	912222
	25 x 25	901225	911225	912225
4	28 x 28	901228	911228	912228
	30 x 30	901230	911230	912230
5	35 x 35	901235	911235	912235
	38 x 38	901238	911238	912238
	42 x 42	901242	911242	912242

Standard Serie

Dekkplate/sikringsplate:
Galvanisert stål
Sveiseplate: Stål
Bolt m/sekskanthode:
Galvanisert stål
Gruppe 1: M6 x 35
Gruppe 2: M8 x 35
Gruppe 3: M8 x 45
Gruppe 4: M8 x 50
Gruppe 5: M8 x 60

Gruppe	Rør y.d mm	Sveiseplate Best.nr.	Dekkplate Best.nr.	Bolt Best.nr.	Påbygn.skr. Best.nr.	Sikringsplate Best.nr.
1	6 - 12	902301	903201	904201	905201	907201
2	14 - 18	902302	903202	904202	905202	907202
3	20 - 22	902303	903203	904203	905203	
4	25 - 30	902304	903204	904204	905204	
5	35 - 42	902305	903205	904205	905205	

Skinne og låsemutter

Skinne: Lgd. 2 mtr:
Best.nr. stål: 906200
Best.nr. syrefast stål: 926200
Låsemutter Gruppe 1:
Best.nr. stål: 906201
Best.nr. syrefast stål: 926201
Låsemutter Gruppe 2-5:
Best.nr. stål: 906202
Best.nr. syrefast stål: 926202

Rørklammer
Tung Serie

Pro Flex as

Tung Serie
DIN 3015 Del 2

For høy mekanisk belastning
Polypropylene: Grønn
Temp.grenser: -30°C til +90°C
Polyamide: Sort(selvslukkende)
Temp.grenser: -40°C til +120°C
Gummi: Sort
Temp.grenser:-50°C til +120°C
Aluminum: til +300°C

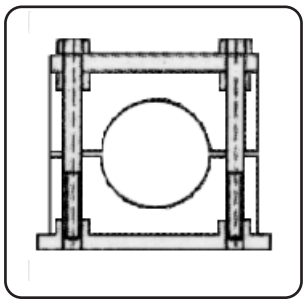

Gruppe	Rør y.d mm	Klembakke Polyprop.	Klembakke Polyamide	Klembakke Gummi	Klembakke Aluminum
		Best.nr./par	Best.nr./par	Best.nr./par	Best.nr./par
1	6	901306	911306	912306	913306
	8	901308	911308	912308	913308
	10	901310	911310	912310	913310
	12	901312	911312	912312	913312
	14	901314	911314	912314	913314
	15	901315	911315	912315	913315
	16	901316	911316	912316	913316
	18	901318	911318	912318	913318
2	20	901320	911320	912320	913320
	22	901322	911322	912322	913322
	25	901325	911325	912325	913325
	28	901328	911328	912328	913328
	30	901330	911330	912330	913330
3	35	901335	911335	912335	913335
	38	901338	911338	912338	913338
	40	901340	911340	912340	913340
	42	901342	911342	912342	913342
4	48,3	901348	911348	912348	913348
	50,8	901350	911350	912350	913350
	55	901355	911355	912355	913355
	60	901360	911360	912360	913360
	65	901365	911365	912365	913365
	70	901370	911370	912370	913370
5	76,1	901376	911376	912376	913376
	80	901380	911380	912380	913380
	88,9	901389	911389	912389	913389
6	108	901608	911608	912608	913608
	114,3	901614	911614	912614	913614
7	141,3	901741	911741	912741	913741
	168,3	901768	911768	912768	913768
8	219,1	901819	911819	912819	913819

Rørklammer
Tung Serie

ProFlex as

Tung Serie
DIN 3015 Del 2

For høy mekanisk belastning
Polypropylene: Grønn
Temp.grenser: -30°C til +90°C
Polyamide: Sort(selvslukkende)
Temp.grenser: -40°C til +120°C
Gummi: Sort
Temp.grenser:-50°C til +120°C
Aluminum: til +300°C

Gruppe	Rør y.d mm	Sveiseplate		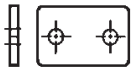 Dekkplate		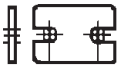 Sikringsplate	
		Galv. stål Best.nr	Syrefast stål Best.nr	Stål Best.nr	Syrefast stål Best.nr	Galv. stål Best.nr	Syrefast stål Best.nr
1	6 - 18	902401	922301	903301	923301	907301	927301
2	20 - 30	902402	922302	903302	923302	907302	927302
3	30 - 42	902403	922303	903303	923303	907303	927303
4	38 - 70	902404	922304	903304	923304	907304	927304
5	55 - 88,9	902405	922305	903305	923305	907305	927305
6	102-114,3	902406	922306	903306	923306	907306	927306
7	141,3-168,3	902407	922307	903307	923307	907307	927307
8	168,3-219,1	902408	922308	903308	923308	907308	927308

Tung Serie
Bolt m/sekskanthode:
Gruppe 1: M8 x 50
Gruppe 2: M10 x 60
Gruppe 3: M10 x 70
Gruppe 4: M12 x 100
Gruppe 5: M16 x 130
Gruppe 6: M20 x 190
Gruppe 7: M24 x 220s

Gruppe	Rør y.d mm	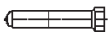 Bolt m/sekskanthode		Påbygningsskrue		Skinne	Låsemutter
		Galv. stål Best.nr	Syrefast stål Best.nr	Stål Best.nr	Syrefast stål Best.nr	Stål Best.nr	Stål Best.nr
1	6-18	904301	924301	905301	925301		906301
2	20-30	904302	924302	905302	925302		906302
3	30-42	904303	924303	905303	925303	926300	906303
4	38-70	904304	924304	905304	925304		906304
5	55-88,9	904305	924305	905305	925305		906305
6	102-114,3	904306	924306	905306	925306		
7	141,3-168,3	904307	924307	905307	925307		
8	168,3-219,1	904308	924308	905308	925308		