Presskuplinger Serie “CH”
Innholdsfortegnelse

ProFlex as

Presskuplinger		**Side**
Interlock Serie "CH"		331-340
Presshylser		
Interlock Serie "CH"		332
BSP kuplinger		
BSP svivel	- 6101..Stål / 6501..AISI 316	332
BSP utv.syl.	- 6102..Stål / 6502..AISI 316	332
BSP svivel 90°	- 6103..Stål / 6503..AISI 316	333
BSP svivel 45°	- 6104..Stål / 6504..AISI 316	333
BSP konisk utv.	- 6139..Stål / 6539..AISI 316	333
JIC kuplinger		
JIC svivel	- 6113..Stål / 6513..AISI 316	334
JIC utv.	- 6114..Stål / 6514..AISI 316	334
JIC svivel 90°	- 6116..Stål / 6516..AISI 316	334
JIC svivel 45°	- 6117..Stål / 6517..AISI 316	335
NPT Kuplinger		
NPT utv.	- 6140..Stål / 6540..AISI 316	335
Metriske kuplinger		
Metrisk utv. CES	- 6121..Stål / 6521..AISI 316	336
Metrisk sv.DKOS	- 6133..Stål / 6533..AISI 316	336
Metrisk sv.DKOS 90°	- 6135.. Stål / 6535..AISI 316	336
Metrisk sv.DKOS 45°	- 6137.. Stål / 6537..AISI 316	336
SAE 3000 PSI Flenskuplinger		
3000 PSI rett flens	- 6143..Stål / 6543..AISI 316	337
3000 PSI flens 90°	- 6144..Stål / 6544..AISI 316	337
3000 PSI flens 45°	- 6148..Stål / 6548..AISI 316	337
SAE 6000 PSI Flenskuplinger		
6000 PSI rett flens	- 6167..Stål / 6567..AISI 316	338
6000 PSI flens 90°	- 6177..Stål / 6577..AISI 316	338
6000 PSI flens 45°	- 6187..Stål / 6587..AISI 316	338
ORFS kuplinger		
ORFS svivel	- 6150..Stål / 6550..AISI 316	339
ORFS svivel 90°	- 6151..Stål / 6551..AISI 316	339
ORFS svivel 45°	- 6152..Stål / 6552..AISI 316	339
"Supercat" kuplinger:		
"Supercat"rett flens - Prod.kode 6190..		340
"Supercat" 90° flens - Prod.kode 6191..		340
"Supercat" 45° flens - Prod.kode 6192..		340
Presstabeller		
Interlock Serie “CH”		348-349
Kollaps kontroll-tolk		
Interlock Serie “CH”		350

Presskuplinger
Interlock Serie "CH"

ProFlex as

Presshylse BHH
Prod.kode 6118..Stål
Prod.kode 6318..316

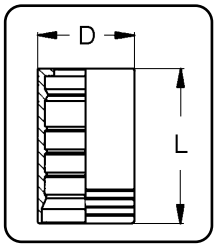

Slange id	For slange	Dimensjoner		Skive lgd.		Stål Best.nr.	AISI 316 Best.nr.
		D	L	Innv.	Utv.		
3/4"	DIN EN 856 4SP DIN EN 856 4SH SAE 100 R13 EN 856 R13 SAE 100 R15*	38	60	52	15	611812	631812
1"		46	74,5	64	17	611816	631816
1.1/4"		49,9	88	74	22	611820	631820
1.1/2"		62	94	81	22,5	611824	631824
2"		78,5	99	85	30	611832	631832

*Prod.kode for presshylse i AISI 316 til SAE 100R15 slange er 6325.. (Eks. 632520)

Presshylse BH13
Prod.kode 6119..Stål
Prod.kode 6319..316

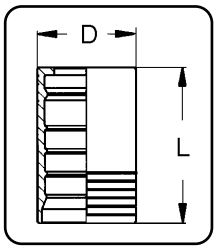

Slange id	For slange	Dimensjoner		Skive lgd.		Stål Best.nr.	AISI 316 Best.nr.
		D	L	Innv.	Utv.		
3/4"	SAE 100 R13 EN 856 R13	38	56	48	15	-	631912
1"		46	75	65,5	17	-	631916
1.1/4"		59,8	88	74	22	611920	631920
1.1/2"		67	94	81	22,5	611924	631924
2"		84,5	99	85	30	611932	631932

BSP svivel - DKOR
Prod.kode 6101..Stål
Prod.kode 6501..316

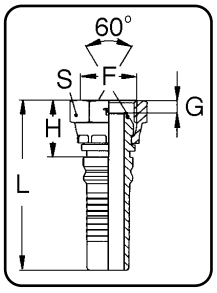

Slange id	Gjenge F	Dimensjoner				Stål Best.nr.	AISI 316 Best.nr.
		H	L	G	S		
3/4"	3/4"-14	24,5	86	8,6	32	61011212	65011212
1"	1"-11	27,5	101	10	41	61011616	65011616
1"	1.1/4"-11	31,5	105	10	50	61011620	-
1.1/4""	1.1/4"-11	31	119	10	50	61012020	65012020
1.1/2"	1.1/2"-11	34	128	12	55	61012424	65012424
2"	2"-11	36,5	136	16	70	61013232	65013232

BSP utv. syl. - 60° sete
Prod.kode 6102..Stål
Prod.kode 6502..316

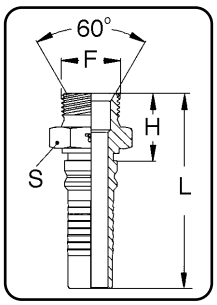

Slange id	Gjenge F	Dimensjoner			Stål Best.nr.	AISI 316 Best.nr.
		H	L	S		
3/4"	3/4"-14	37	98,5	32	61021212	65021212
1"	1"-11	41	114	41	61021616	65021616
1"	1.1/4"-11	44	117	50	61021620	-
1.1/4"	1.1/4"-11	45,5	133	50	61022020	65022020
1.1/2"	1.1/2"-11	49	143	55	61022424	65022424
2"	2"-11	53	152	70	61023232	65023232

Presskuplinger
Interlock Serie "CH"

ProFlex as

BSP svivel 90° - DKOR
Prod.kode 6103..Stål
Prod.kode 6503..316

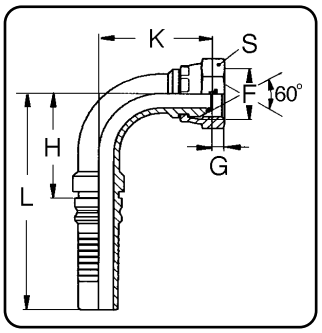

Slange id	Gjenge F	Dimensjoner					Stål Best.nr.	AISI 316 Best.nr.
		H	L	K	G	S		
3/4"	3/4"-14	55,5	118	60,5	8,6	32	61031212	65031212
1"	1"-11	71,5	145	74	10	41	61031616	65031616
1"	1.1/4"-11	71,5	145	74	10	50	61031620	-
1.1/4"	1.1/4"-11	90	178	89	10	50	61032020	65032020
1.1/2"	1.1/2"-11	106	201	102	12	55	61032424	65032424
2"	2"-11	142	241	128	16	70	61033232	65033232

BSP svivel 45° - DKOR
Prod.kode 6104..Stål
Prod.kode 6504..316

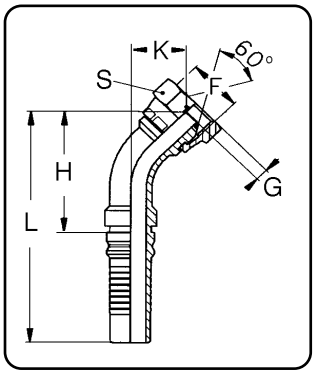

Slange id	Gjenge F	Dimensjoner					Stål Best.nr.	AISI 316 Best.nr.
		H	L	K	G	S		
3/4"	3/4"-14	86,5	148	35	8,6	32	61041212	65041212
1"	1"-11	113	181	42,5	10	41	61041616	65041616
1"	1.1/4"-11	112	185	46,5	10	50	61041620	-
1.1/4"	1.1/4"-11	136	224	54	10	50	61042020	65042020
1.1/2"	1.1/2"-11	160	254	58,5	12	55	61042424	65042424
2"	2"-11	205	304	66,5	16	70	61043232	65043232

BSP konisk utv. 60° sete
Prod.kode 6139..Stål
Prod.kode 6539..316

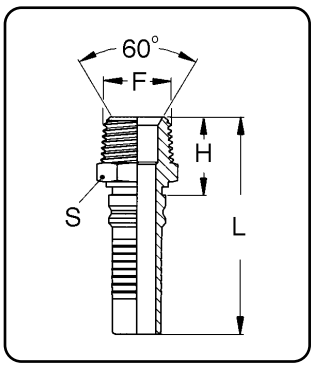

Slange id	Gjenge F	Dimensjoner			Stål Best.nr.	AISI 316 Best.nr.
		H	L	S		
3/4"	3/4"-14	35	97	27	61391212	-
1"	1"-11	41,5	115	36	61391616	-
1.1/4"	1.1/4"-11	46,5	134	46	61392020	-
1.1/2"	1.1/2"-11	48	142	50	61392424	-
2"	2"-11	54,5	154	65	61393232	-

Presskuplinger
Interlock Serie "CH"

ProFlex as

JIC svivel - 74° sete
Prod.kode 6113..Stål
Prod.kode 6513..316

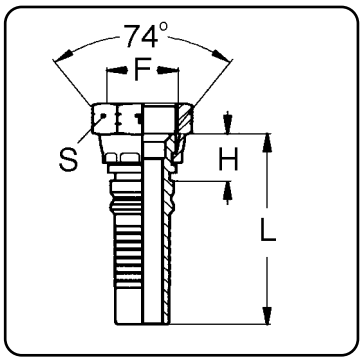

Slange id	Gjenge F	Dimensjoner			Stål Best.nr.	AISI 316 Best.nr.
		H	L	S		
3/4"	1.1/16"-12	22	84	32	61131212	65131212
3/4"	1.5/16"-12	23	85	41	61131216	65131216
1"	1.5/16"-12	24	97	41	61131616	65131616
1"	1.5/8"-12	25	99	50	61131620	65131620
1.1/4"	1.5/8"-12	27	115	50	61132020	65132020
1.1/4"	1.7/8"-12	29,5	118	55	61132024	65132024
1.1/2"	1.7/8"-12	30	124	55	61132424	65132424
2"	2.1/2"-12	35	134	70	61133232	65133232

JIC utv. - 74° sete
Prod.kode 6114..Stål
Prod.kode 6514..316

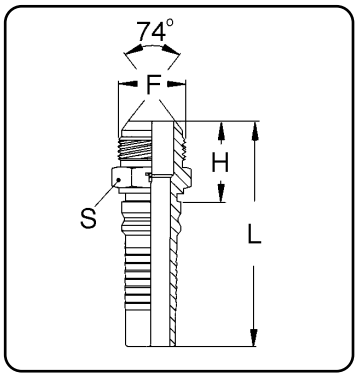

Slange id	Gjenge F	Dimensjoner			Stål Best.nr.	AISI 316 Best.nr.
		H	L	S		
3/4"	1.1/16"-12	38	100	27	61141212	65141212
3/4"	1.5/16"-12	40	102	34	61141216	-
1"	1.5/16"-12	41	114	34	61141616	65141616
1"	1.5/8"-12	43	116	42	61141620	-
1.1/4"	1.5/8"-12	45	132	42	61142020	65142020
1.1/4"	1.7/8"-12	49	137	50	61142024	-
1.1/2"	1.7/8"-12	50	144	50	61142424	65142424
2"	2.1/2"-12	62	161	65	61143232	65143232

JIC svivel 90° - 74° sete
Prod.kode 6116..Stål
Prod.kode 6516..316

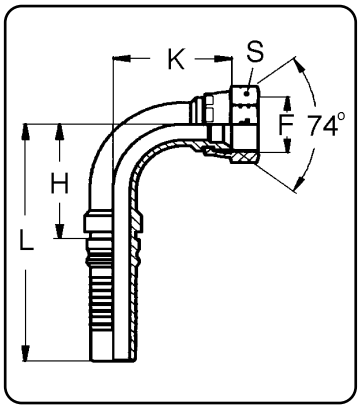

Slange id	Gjenge F	Dimensjoner				Stål Best.nr.	AISI 316 Best.nr.
		H	L	K	S		
3/4"	1.1/16"-12	54	115	58	32	61161212	65161212
3/4"	1.5/16"-12	54	115	59	41	61161216	65161216
1"	1.5/16"-12	70	142	70	41	61161616	65161616
1"	1.5/8"-12	70	142	71	50	61161620	65161620
1.1/4"	1.5/8"-12	88	176	88	50	61162020	65162020
1.1/4"	1.7/8"-12	88	176	89	55	61162024	65162024
1.1/2"	1.7/8"-12	103	197	103	55	61162424	65162424
2"	2.1/2"-12	137	236	135	70	61163232	65163232

Presskuplinger
Interlock Serie "CH"

ProFlex as

JIC svivel 45° - 74° sete
Prod.kode 6117..Stål
Prod.kode 6517..316

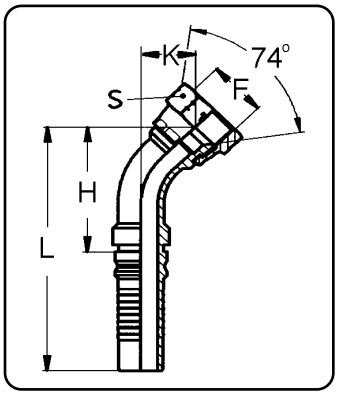

Slange id	Gjenge F	Dimensjoner				Stål Best.nr.	AISI 316 Best.nr.
		H	L	K	S		
3/4"	1.1/16"-12	83,5	146	33	32	61171212	65171212
3/4"	1.5/16"-12	88,7	151	37,5	41	61171216	65171216
1"	1.5/16"-12	105	178	40	41	61171616	65171616
1"	1.5/8"-12	109	182	43	50	61171620	65171620
1.1/4"	1.5/8"-12	134	222	52	50	61172020	65172020
1.1/4"	1.7/8"-12	139	227	57	55	61172024	65172024
1.1/2"	1.7/8"-12	159	253	57	55	61172424	65172424
2"	2.1/2"-12	205	304	66,5	70	61173232	65173232

NPT utv. - 60° sete
Prod.kode 6140..Stål
Prod.kode 6540..316

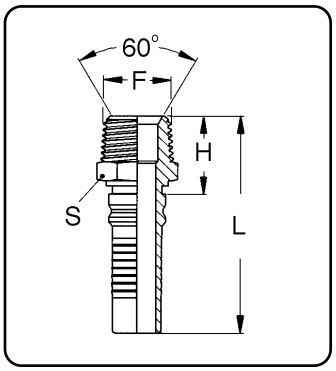

Slange id	Gjenge F	Dimensjoner			Stål Best.nr.	AISI 316 Best.nr.
		H	L	S		
3/4"	3/4"-14	35	96,5	27	61401212	65401212
3/4"	1"-11,5	40	102	36	61401216	65401216
1"	1"-11,5	41	114	36	61401616	65401616
1"	1.1/4"-11,5	43	116	46	61401620	-
1.1/4"	1.1/4"-11,5	50	109	46	61402020	65402020
1.1/4"	1.1/2"-11,5	65	133	50	61402024	-
1.1/2"	1.1/2"-11,5	65	147	50	61402424	65402424
2"	2"-11,5	65	153	65	61403232	65403232

Presskuplinger
Interlock Serie "CH"

ProFlex as

Metrisk utv. - 24° sete
CES

Prod.kode 6121..Stål
Prod.kode 6521..316

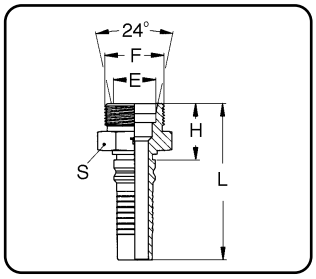

Slange id	Gjenge F	Dimensjoner				Stål Best.nr.	AISI 316 Best.nr.
		H	L	E	S		
3/4"	M30x2	34	96	20	32	61211220	65211220
3/4"	M36x2	38	100	25	41	61211225	65211225
1"	M36x2	39	112	25	41	61211625	65211625
1"	M42x2	41	114	30	46	61211630	65211630
1.1/4"	M42x2	43	130	30	46	61212030	-
1.1/4"	M52x2	48	135	38	55	61212038	65212038
1.1/2"	M52x2	44,5	139	38	55	61212438	-

Metrisk svivel
24° sete - DKOS

Prod.kode 6133..Stål
Prod.kode 6533..316

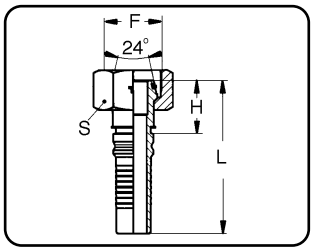

Slange id	Gjenge F	Dimensjoner			For rør	Stål Best.nr.	AISI 316 Best.nr.
		H	L	S			
3/4"	M30x2	33	95	36	20	61331220	65331220
3/4"	M36x2	37	98	41	25	61331225	65331225
1"	M36x2	37	110	41	25	61331625	65331625
1"	M42x2	39	112	50	30	61331630	65331630
1.1/4"	M42x2	40	128	50	30	61332030	-
1.1/4"	M52x2	46	133	60	38	61332038	65332038
1.1/2"	M52x2	46	140	60	38	61332438	-

Metrisk sv. 90°
24° sete - DKOS

Prod.kode 6135..Stål
Prod.kode 6535..316

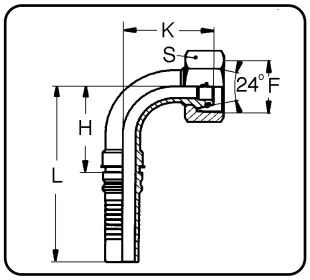

Slange id	Gjenge F	Dimensjoner				For rør	Stål Best.nr.	AISI 316 Best.nr.
		H	L	K	S			
3/4"	M30x2	55	116	59	36	20	61351220	65351220
3/4"	M36x2	55	116	59	41	25	61351225	65351225
1"	M36x2	70	143	70	41	25	61351625	65351625
1"	M42x2	70	143	70	50	30	61351630	65351630
1.1/4"	M42x2	70	143	89	50	30	61352030	-
1.1/4"	M52x2	89	177	86	60	38	61352038	65352038
1.1/2"	M52x2	106	201	96	60	38	61352438	-

Metrisk sv. 45°
24° sete - DKOS

Prod.kode 6137..Stål
Prod.kode 6537..316

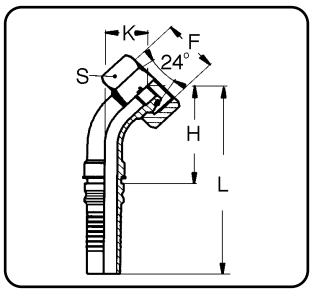

Slange id	Gjenge F	Dimensjoner				For rør	Stål Best.nr.	AISI 316 Best.nr.
		H	L	K	S			
3/4"	M30x2	87,5	150	36	36	20	61371220	65371220
3/4"	M36x2	87,5	150	36	41	25	61371225	65371225
1"	M36x2	108	181	42	41	25	61371625	65371625
1"	M42x2	108	181	42	50	30	61371630	65371630
1.1/4"	M42x2	136	224	53	50	30	61372030	-
1.1/4"	M52x2	137	225	54	60	38	61372038	65372038
1.1/2"	M52x2	161	254	57	60	38	61372438	-

Presskuplinger
Interlock Serie "CH"

ProFlex as

3000 PSI rett flens
SAE J518

Prod.kode 6143..Stål
Prod.kode 6543..316

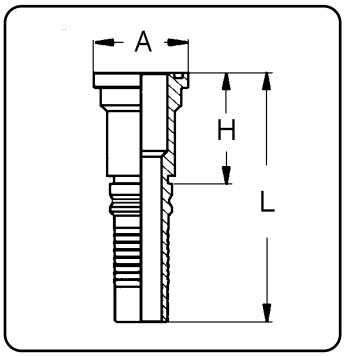

Slange id	Flens dim.	Dimensjoner			Stål Best.nr.	AISI 316 Best.nr.
		H	L	A		
3/4"	3/4"	58	120	38,1	61431212	65431212
3/4"	1"	61	122	44,5	61431216	65431216
1"	3/4"	59	132	38,1	61431612	-
1"	1"	65	137	44,5	61431616	65431616
1"	1.1/4"	69	141	50,8	61431620	65431620
1.1/4"	1.1/4"	70	157	50,8	61432020	65432020
1.1/4"	1.1/2"	80	167	60,3	61432024	65432024
1.1/2"	1.1/2"	80	173	60,3	61432424	65432424
1.1/2"	2"	98	192	71,4	61432432	65432432
2"	2"	100	199	71,4	61433232	65433232

3000 PSI 90° flens
SAE J518

Prod.kode 6144..Stål
Prod.kode 6544..316

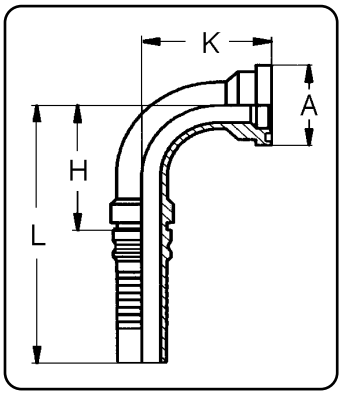

Slange id	Flens dim.	Dimensjoner				Stål Best.nr.	AISI 316 Best.nr.
		H	L	K	A		
3/4"	3/4"	54	115	60	38,1	61441212	65441212
3/4"	1"	54	115	68	44,5	61441216	65441216
1"	3/4"	70	142	69	38,1	61441612	-
1"	1"	70	142	74	44,5	61441616	65441616
1"	1.1/4"	70	142	80	50,8	61441620	65441620
1.1/4"	1.1/4"	88	176	87	50,8	61442020	65442020
1.1/4"	1.1/2"	88	176	93	60,3	61442024	65442024
1.1/2"	1.1/2"	103	197	103	60,3	61442424	65442424
1.1/2"	2"	103	197	132	71,4	61442432	65442432
2"	2"	137	236	133	71,4	61443232	65443232

3000 PSI 45° flens
SAE J518

Prod.kode 6148..Stål
Prod.kode 6548..316

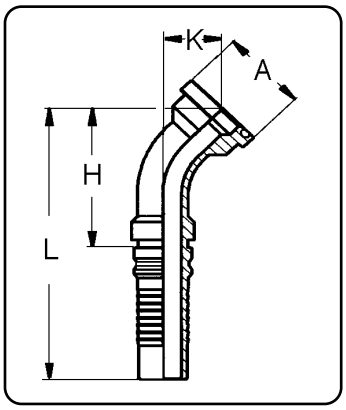

Slange id	Flens dim.	Dimensjoner				Stål Best.nr.	AISI 316 Best.nr.
		H	L	K	A		
3/4"	3/4"	87	146	33	38,1	61481212	65481212
3/4"	1"	93	151	36,5	44,5	61481216	65481216
1"	3/4"	106	174	35	38,1	61481612	-
1"	1"	110	178	39,5	44,5	61481616	65481616
1"	1.1/4"	114	179	40,5	50,8	61481620	65481620
1.1/4"	1.1/4"	137	223	53	50,8	61482020	65482020
1.1/4"	1.1/2"	142	223	53	60,3	61482024	65482024
1.1/2"	1.1/2"	161	254	58,5	60,3	61482424	65482424
1.1/2"	2"	164	237	62,5	71,4	61482432	65482432
2"	2"	212	309	71,5	71,4	61483232	65483232

Presskuplinger
Interlock Serie "CH"

Pro Flex as

6000 PSI rett flens
SAE J518

Prod.kode 6167..Stål
Prod.kode 6567..316

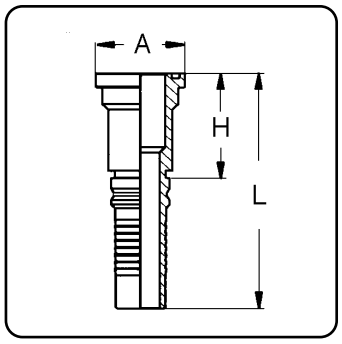

Slange id	Flens dim.	Dimensjoner			Stål Best.nr.	AISI 316 Best.nr.
		H	L	A		
3/4"	3/4"	58	120	41,3	61671212	65671212
3/4"	1"	61	122	47,6	61671216	65671216
1"	3/4"	59	132	41,3	61671612	-
1"	1"	65	137	47,6	61671616	65671616
1"	1.1/4"	69	141	54,0	61671620	65671620
1.1/4"	1.1/4"	70	157	54,0	61672020	65672020
1.1/4"	1.1/2"	80	167	63,5	61672024	65672024
1.1/2"	1.1/2"	80	173	63,5	61672424	65672424
2"	2"	100	199	79,4	61673232	65673232

6000 PSI 90° flens
SAE J518

Prod.kode 6177..Stål
Prod.kode 6577..316

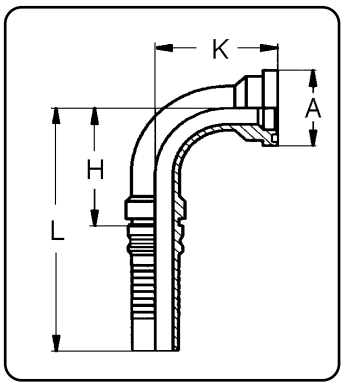

Slange id	Flens dim.	Dimensjoner				Stål Best.nr.	AISI 316 Best.nr.
		H	L	K	A		
3/4"	3/4"	54	115	60	41,3	61771212	65771212
3/4"	1"	54	115	68	47,6	61771216	65771216
1"	3/4"	70	142	69	41,3	61771612	-
1"	1"	70	142	74	47,6	61771616	65771616
1"	1.1/4"	70	142	80	54,0	61771620	65771620
1.1/4"	1.1/4"	88	176	87	54,0	61772020	65772020
1.1/4"	1.1/2"	88	176	93	63,5	61772024	65772024
1.1/2"	1.1/2"	103	197	103	63,5	61772424	65772424
2"	2"	137	236	133	79,4	61773232	65773232

6000 PSI 45° flens
SAE J518

Prod.kode 6187..Stål
Prod.kode 6587..316

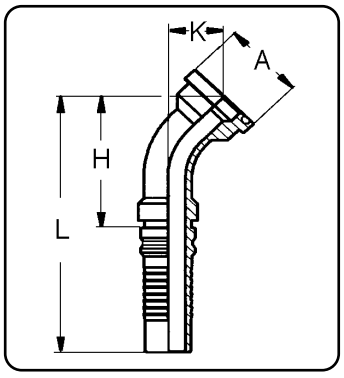

Slange id	Flens dim.	Dimensjoner				Stål Best.nr.	AISI 316 Best.nr.
		H	L	K	A		
3/4"	3/4"	54	115	60	41,3	61871212	65871212
3/4"	1"	54	115	68	47,6	61871216	65871216
1"	3/4"	70	142	69	41,3	61871612	-
1"	1"	70	142	74	47,6	61871616	65871616
1"	1.1/4"	70	142	80	54,0	61871620	65871620
1.1/4"	1.1/4"	88	176	87	54,0	61872020	65872020
1.1/4"	1.1/2"	88	176	93	63,5	61872024	65872024
1.1/2"	1.1/2"	103	197	103	63,5	61872424	65872424
2"	2"	137	236	133	79,4	61873232	65873232

Presskuplinger
Interlock Serie "CH"

ProFlex as

ORFS svivel
Prod.kode 6150..Stål
Prod.kode 6550..S316

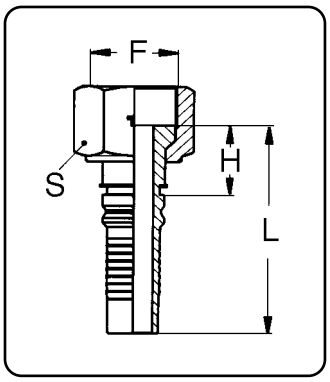

Slange id	Gjenge F	Dimensjoner			Stål Best.nr.	AISI 316 Best.nr.
		H	L	S		
3/4"	1.3/16"-12	31	93	36	61501212	65501212
1"	1.7/16"-12	33	106	41	61501616	65501616
1.1/4"	1.11/16"-12	34	122	50	61502020	65502020
1.1/2"	2"-12	36	130	60	61502424	65502424

ORFS svivel 90°
Prod.kode 6151..Stål
Prod.kode 6551..316

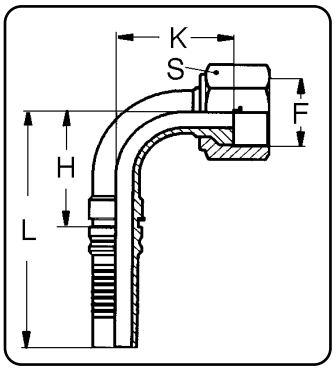

Slange id	Gjenge F	Dimensjoner				Stål Best.nr.	AISI 316 Best.nr.
		H	L	K	S		
3/4"	1.3/16"-12	55,5	118	52	36	61511212	65511212
1"	1.7/16"-12	71,5	145	61,5	41	61511616	65511616
1.1/4"	1.11/16"-12	90	178	73,5	50	61512020	65512020
1.1/2"	2"-12	108	202	82,5	60	61512424	65512424

ORFS svivel 45°
Prod.kode 6152..Stål
Prod.kode 6552..316

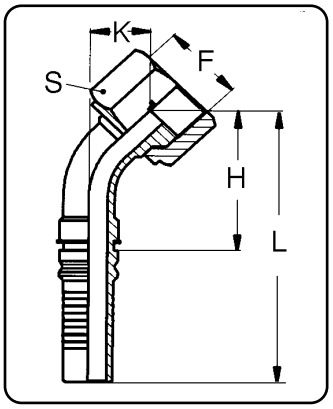

Slange id	Gjenge F	Dimensjoner				Stål Best.nr.	AISI 316 Best.nr.
		H	L	K	S		
3/4"	1.3/16"-12	80,5	142	29	36	61521212	65521212
1"	1.7/16"-12	100	173	34,5	41	61521616	65521616
1.1/4"	1.11/16"-12	125	213	43	50	61522020	65522020
1.1/2"	2"-12	140	242	45	60	61522424	65522424

Presskuplinger
Interlock Serie "CH"

ProFlex as

"Supercat" rett flens 6000 PSI

Prod.kode 6190..Stål

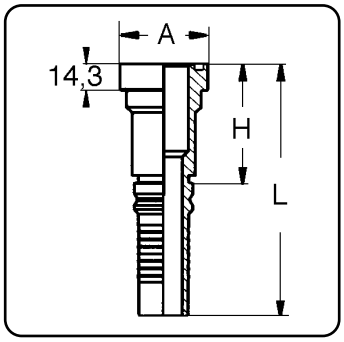

Slange id	Flens dim.	Dimensjoner			Stål Best.nr.
		H	L	A	
3/4"	3/4"	63,5	126	41,3	61901212
3/4"	1"	65	127	47,6	61901216
1"	1"	69	142	47,6	61901616
1"	1.1/4"	72	145	54	61901620
1.1/4"	1.1/4"	73	161	54	61902020
1.1/4"	1.1/2"	80,5	168	63,5	61902024
1.1/2"	1.1/2"	81	175	63,5	61902424

"Supercat" 90° flens 6000 PSI

Prod.kode 6191..Stål

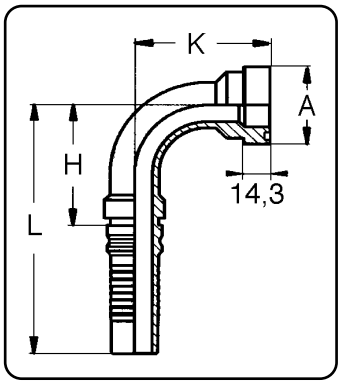

Slange id	Flens dim.	Dimensjoner				Stål Best.nr.
		H	L	K	A	
3/4"	3/4"	54	115	65,5	41,3	61911212
3/4"	1"	54	115	72,5	47,6	61911216
1"	1"	70	142	78,5	47,6	61911616
1"	1.1/4"	70	142	88	54	61911620
1.1/4"	1.1/4"	88	176	91	54	61912020
1.1/4"	1.1/2"	103	176	95	63,5	61912024
1.1/2"	1.1/2"	137	197	135	63,5	61912424

"Supercat" 45° flens 6000 PSI

Prod.kode 6192..Stål

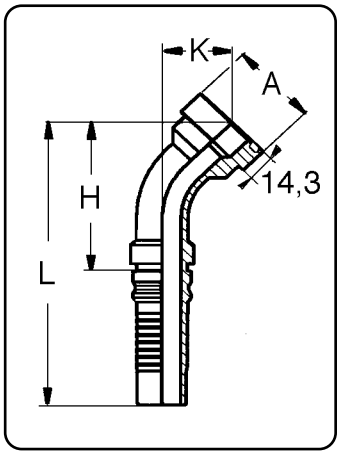

Slange id	Flens dim.	Dimensjoner				Stål Best.nr.
		H	L	K	A	
3/4"	3/4"	91,5	153	40	41,3	61921212
3/4"	1"	96,5	158	45	47,6	61921216
1"	1"	113	186	47,5	47,6	61921616
1"	1.1/4"	117	190	51,5	54	61921620
1.1/4"	1.1/4"	140	228	58	54	61922020
1.1/4"	1.1/2"	142	230	60,5	63,5	61922024
1.1/2"	1.1/2"	162	256	60	63,5	61922424